MTCON NECTIVITY

POWER EDGE D6,2

GEWINKELT,
MASSIVE EINPRESSTECHNIK,
PINANORDNUNG VOLLFLÄCHIG

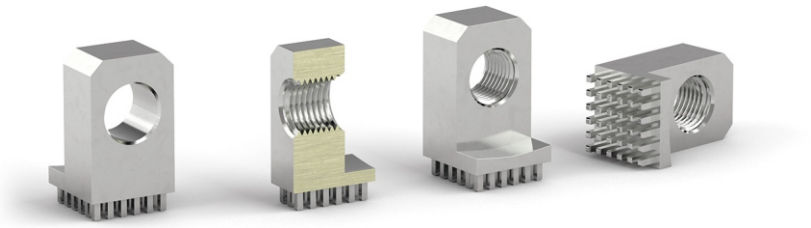

KAUFMÄNNISCHE DATEN

Artikelnummer	**03.1.0010**

Zolltarifnummer	**85369010**
Gewicht	**17,86 g**
Herkunftsland	**DE (Deutschland)**

TECHNISCHE DATEN

Strombelastbarkeit pro PIN	**ca. 10 A bei 20°C / ca. 6 A bei 85° C**
Strombelastbarkeit	**ca. 250 A bei 20°C / ca. 150 A bei 85°C**
Material	**CuZn39Pb3**
Oberfläche	**verzinnt**

Deratingkurven basieren auf einer Momentaufnahme unter Testbedingungen!
Getestet wurde mit einer 2-lagigen Leiterplatte, 70µm Endkupfer.

Derating Messung für Power Line massiv vollflächig mit 25 Pins

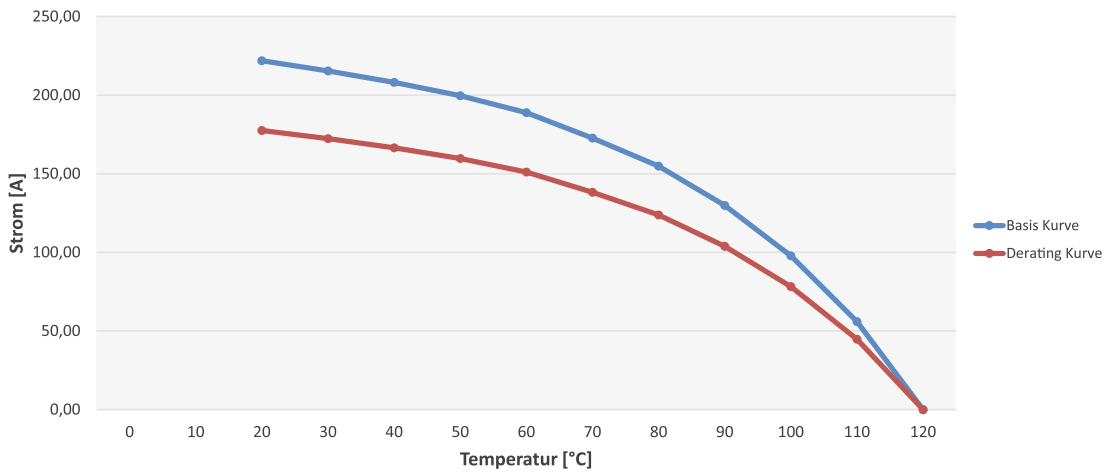

Rev. 201801

VERARBEITUNG

Drehmoment	**-**
Einpresskraft	**min. 1000 N, max. 6250 N**
Auspresskraft	**ca. 60 - 80 % der Einpresskraft**
Einpressgeschwindigkeit	**100 - 1000 mm/min**

BOHRLOCHSPEZIFIKATIONEN

Bohrdurchmesser		**1,600 +/- 0,025mm**
Enddurchmesser chem. Sn	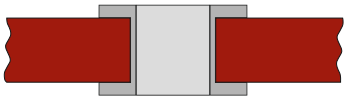	**1,475 +/- 0,05mm**
Enddurchmesser HAL Oberfläche	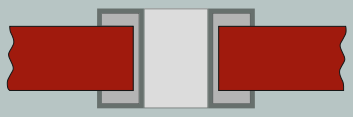	**1,450 +/- 0,05mm**

BOHRBILD

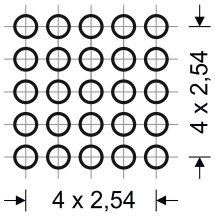

KONFORMITÄT

- RoHS konform

RoHS COMPLIANT

Rev. 201801

MTCONNECTIVITY

LAYOUT

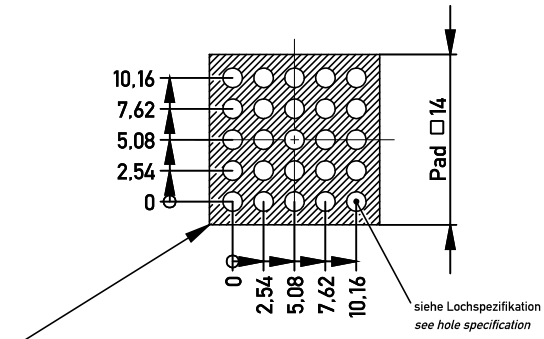

Empfehlung Einpresstechnik / *recommendation press fit*:
vollflächiges Pad 0.5mm umlaufend größer als Element / *full-face pad all round 0.5mm bigger than the element*
(ansonsten Restring mit min. 125µm umlaufend um jede Bohrung / *otherwise annual ring with min. 125µm around every hole*)

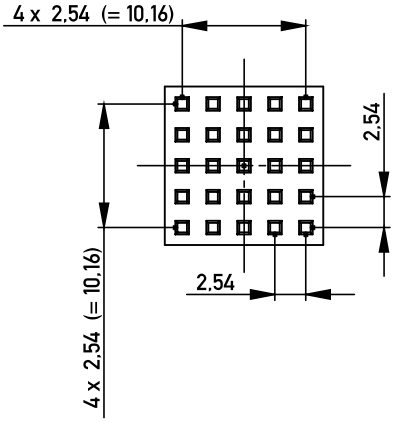

LOCHSPEZIFIKATION / *hole specification*

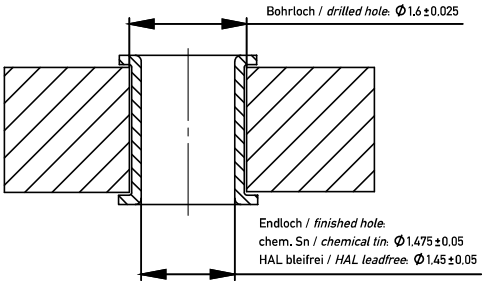

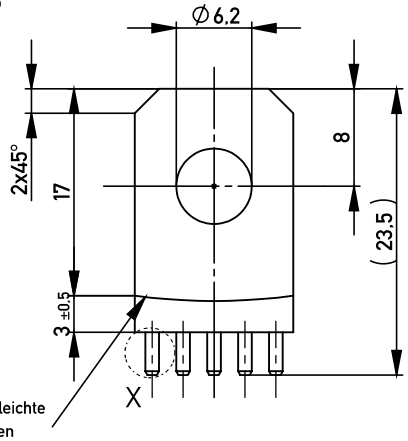

Kante kann eine leichte Rundung enthalten

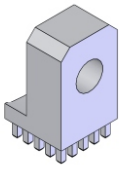

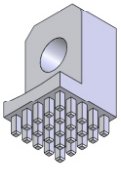

DETAIL X
5 : 1

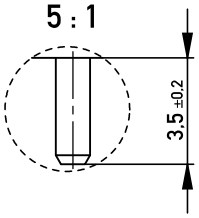

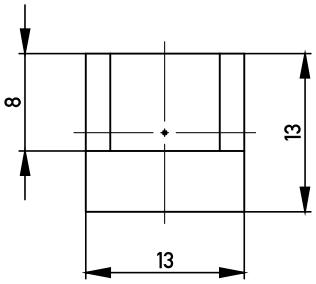

RoHS COMPLIANT

Ausführung: Einpresstechnik
Gewicht: 17,86 g
Technische Änderungen vorbehalten

execution: press fit
weight: 17,86 g
technical subject to change

Werkstoff / *material*	CuZn39Pb3
Oberfläche / *surface plating*	verzinnt / *tin-plated*
Prozessbedingte Fehlstellen in Galvanik möglich! / *imperfections during electro plating process possible!*	
Toleranz / *tolerance*	DIN ISO 2768-mH
all dimensions in mm	
Maßstab / *scale*	2:1
Zeichnungsnummer / *drawing number*	03.1.0010

	Datum / *date*	Name / *name*
Bearb. / *drawer*	14.03.2013	
gepr. / *auth.*		
geän. / *mod.*		

Benennung / description

Power Edge D6,2
13-er, vollflächig, RM2.54 (4x)

Index	Änderung / *modification*	Datum / *date*	Name / *name*
	REACH entfernen	17.07.2018	
	Toleranz eingefügt	13.06.2018	
	Oberfläche geändert	14.03.2013	
A	Neuerstellung	22.02.2011	

MTCONNECTIVITY
power2pcb GmbH
Hauptstraße 18
74676 Niedernhall
GERMANY

Vertraulich! Alle Rechte vorbehalten. Weitergabe oder Vervielfältigung ohne vorherige schriftliche Zustimmung verboten.
Confidential! All rights reserved. Forwarding or duplication without previous written permission prohibited.

K
A4

Rev. 201801