MTCON NECTIVITY

POWER EDGE D5,2

GEWINKELT,
MASSIVE EINPRESSTECHNIK,
PINANORDNUNG ZWEIREIHIG

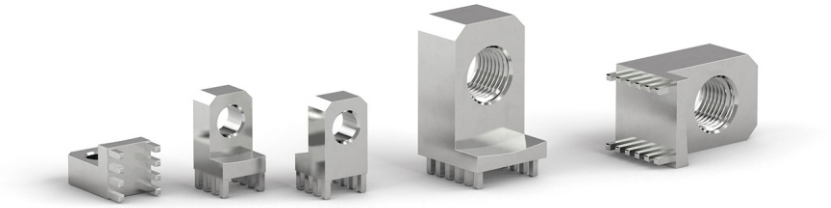

KAUFMÄNNISCHE DATEN

Artikelnummer	3.2.0009

Zolltarifnummer	85369010
Gewicht	5,55 g
Herkunftsland	DE (Deutschland)

TECHNISCHE DATEN

Strombelastbarkeit pro PIN	ca. 16 A bei 20°C / ca. 10 A bei 85° C
Strombelastbarkeit	ca. 128 A bei 20°C / ca. 80 A bei 85°C
Material	CuZn39Pb3
Oberfläche	verzinnt

Deratingkurven basieren auf einer Momentaufnahme unter Testbedingungen!
Getestet wurde mit einer 2-lagigen Leiterplatte, 70µm Endkupfer.

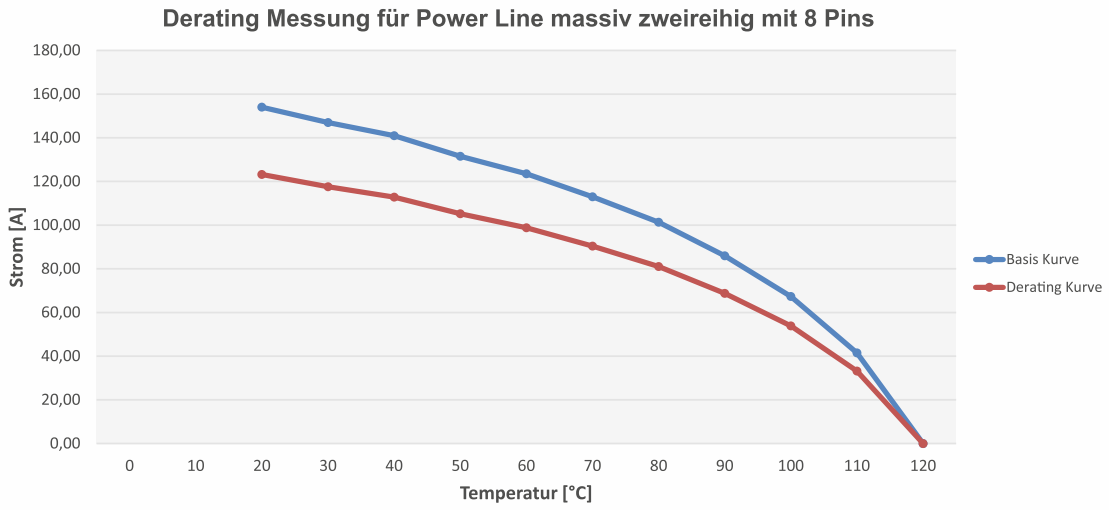

Rev. 201801

MTCON NECTIVITY

VERARBEITUNG

Drehmoment	-
Einpresskraft	min. 320 N, max. 2000 N
Auspresskraft	ca. 60 - 80 % der Einpresskraft
Einpressgeschwindigkeit	100 - 1000 mm/min

BOHRLOCHSPEZIFIKATIONEN

Bohrdurchmesser	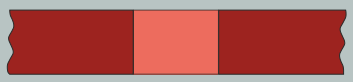	1,600 +/- 0,025mm
Enddurchmesser chem. Ag	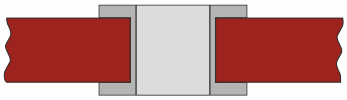	1,475 +/- 0,05mm
Enddurchmesser HAL Oberfläche	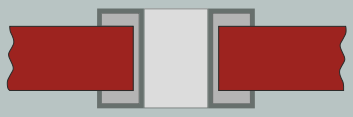	1,450 +/- 0,05mm

BOHRBILD

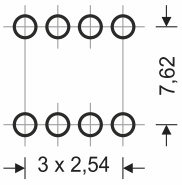

KONFORMITÄT

- RoHS konform

RoHS COMPLIANT

Rev. 201801

MTCONNECTIVITY

LAYOUT

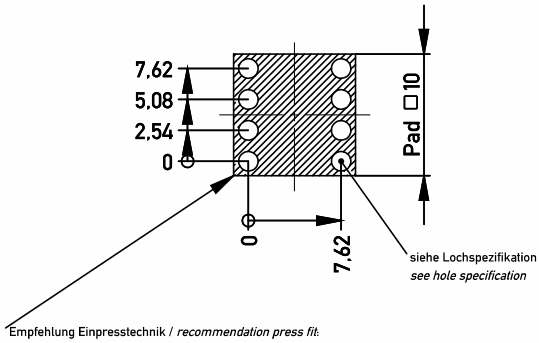

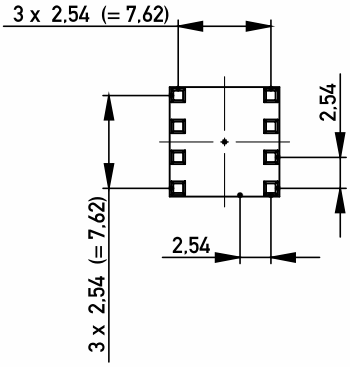

Empfehlung Einpresstechnik / *recommendation press fit*:
vollflächiges Pad 0,5mm umlaufend größer als Element / *full-face pad all round 0,5mm bigger than the element*
(ansonsten Restring mit min. 125µm umlaufend um jede Bohrung / *otherwise annual ring with min. 125µm around every hole*)

LOCHSPEZIFIKATION / *hole speficiation*

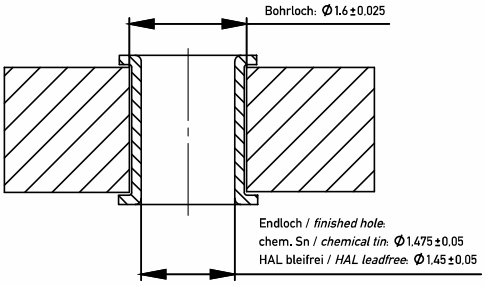

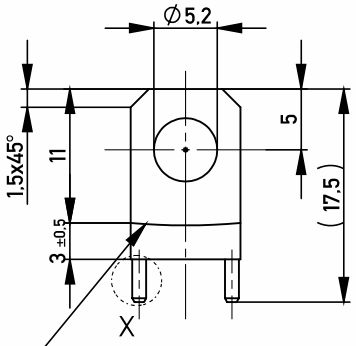

Kante kann eine leichte
Rundung enthalten

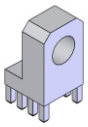

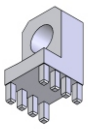

DETAIL X
5 : 1

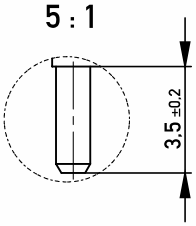

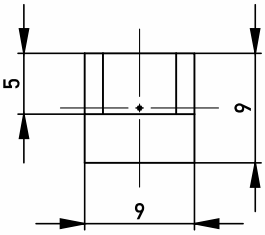

RoHS COMPLIANT

Ausführung: Einpresstechnik
Gewicht: 5,55 g
Technische Änderungen vorbehalten

execution: press fit
weight: 5,55 g
technical subject to change

Werkstoff / *material*	CuZn39Pb3	Toleranz / *tolerance*	Maßstab / *scale* 2:1
Oberfläche / *surface plating*	verzinnt / *tin-plated*	DIN ISO 2768-mH	all dimensions in mm
Prozessbedingte Fehlstellen in Galvanik möglich! *imperfections during electro plating process possible!*			Zeichnungsnummer / *drawing number* 3.2.0009

	Datum / *date*	Name / *name*
Bearb. / *drawer*	14.03.2013	
gepr. / *auth.*		
geän. / *mod.*		

Benennung / description

Power Edge D5,2
9-er, zweireihig, RM2.54 (3x)

Index	Änderung / *modification*	Datum / *date*	Name / *name*
	REACH entfernen	17.07.2018	
	Toleranz eingefügt	13.06.2018	
	Oberfläche geändert	14.03.2013	
A	Neuerstellung	22.02.2011	

MTCONNECTIVITY
power2pcb GmbH
Hauptstraße 18
74676 Niedernhall
GERMANY

Vertraulich! Alle Rechte vorbehalten. Weitergabe oder Vervielfältigung ohne vorherige schriftliche Zustimmung verboten.

Confidential! All rights reserved. Forwarding or duplication without previous written permission prohibited.

A4

Rev. 201801